ATMOR

מים חמים. חופשי

הוראות הפעלה, התקנה ותעודת אחריות
למכשירי חימום מים אטמור דגם
SUPER 900

מחמם מים "בין רגע" הינו מכשיר
המיועד לספק מים חמים באופן מידי וללא הגבלה
תוך כדי חיסכון ניכר בחשמל ומים.

התקנה נסתרת

www.atmor.co.il

מק"ט 166095

לקוח/ה יקר/ה.

אנו שמחים על הצטרפותך למליוני לקוחות ברחבי העולם שבחרו במחמם מים מיידי "אטמור".
אטמור היא אחת החברות המובילות בעולם בייצור מחממי מים מיידים.
כחברה בעלת נסיון רב וכחברה מובילה בתחום, אנו עושים מאמצים רבים בתחום הפיתוח ובקרת האיכות כדי להוציא מחממים באיכות גבוהה, אשר ישרתו אתכם שנים רבות.

להלן היתרונות העיקריים של מחממי מים אטמור:

- מספקים מים חמים ללא הגבלה מיד עם פתיחת הברז.
- חסכון של עד 80% בחשמל בהשוואה לדוד חשמל. (על פי בדיקה שנעשתה במעבדות הטכניון)
- חסכון במים - אין צורך להמתין להגעת מים חמים מהדוד.
- קל ופשוט להתקנה.
- מגוון רחב של דגמים בהספקים שונים לכל מטרה.

בטיחות

1. **המחמם יותקן לפי הנדרש בחוק החשמל ותקנותיו על עדכוניהם ע"י חשמלאי מורשה בלבד.**
2. **אזהרה- חובה לחבר את המכשיר להארקה.**
3. בלוח החשמל חייב להיות מותקן ממסר פחת.
4. יש להתקין את המכשיר במצב מאוזן בלבד.
5. הרכבת צנרת המים קודמת לחיבור החשמל.
6. להפעלת המכשיר צריך ספיקה מינימלית של 1.2 ליטר לדקה.
7. חיבור צנרת המים יהיה על ידי צינורות מתכת או צינורות משוריינים בלבד העמידים בלחץ מינימלי של 7 בר. (שימוש בצינורות אחרים - יתפוצצו)
8. אין להתקין את המחמם במקום בו יש חשש לקפאון המים.
9. הזינה למכשיר תעשה דרך מפסק כל קוטבי המתאים לניתוק מלא בתנאי מתח יתר של קטגוריה III.

הקדמה

מחמם מים אטמור דגם 900 שייך לסדרת המכשירים הפשוטים והמתוחכמים מבית אטמור.
יתרונו הבולט של דגם זה הוא ביכולת להתקין אותו בכל מקום: בארון מתחת לכיור, בחדר הכביסה ואף לחבר אותו לקו המים החמים הראשי. (בהתאם להספק המכשיר)
פתיחת ברז המים מפעילה את המכשיר באופן אוטמטי וסגירת הברז מכבה אותו באופן אוטומטי.

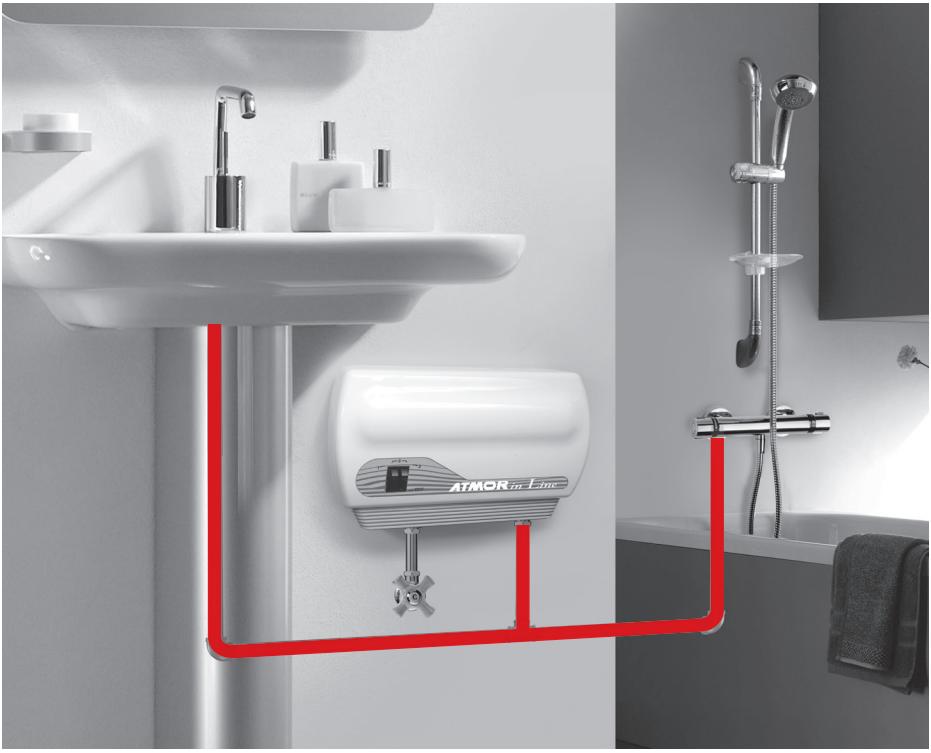

הוראות התקנה

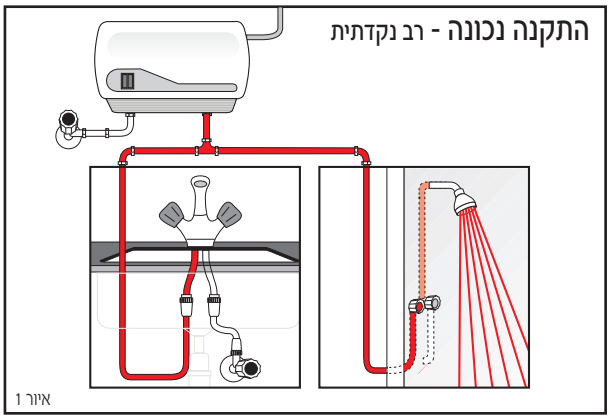

איור 1

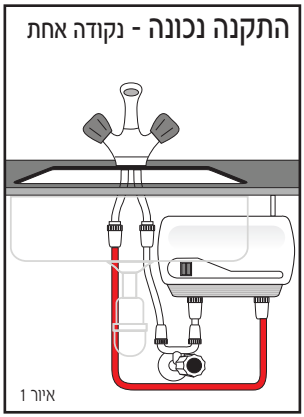

איור 1

איור 4

1. הסר את מכסה המכשיר. (איור 5)
2. הכנס את כבל החשמל המתאים (עפ"י טבלה 1) למחמם דרך התעלות המיועדות לכך, לאחר פתיחת הפתח המיועד לכך (איור 6). אין לחבר למהדק החשמלי.
3. חבר את המכשיר לקיר באמצעות 4 הברגים במקומות המיועדים לכך (איור 7).
התקנת המכשיר תיעשה במאוזן כאשר כניסת ויציאת המים יהיו בתחתית המכשיר.
4. חבר את צינור אספקת המים לכניסה במכשיר בצד שמאל ואת צינור יציאת המים ליציאה בצד ימין. יש להשתמש בצינורות מתכת עמידים בלחץ של מינימום 7 בר. שימוש בצינורות אחרים יגרום נזק רב (איור 1)
5. בדוק נזילות (לפני חיבור החשמל) למשך דקה.
6. חבר את כבל החשמל למהדק.
אזהרה - חובה לחבר את המחמם להארקה.
7. הדק את כבל החשמל בתפס המיועד לכך (איור 6)
8. החזר את מכסה המחמם וסגור בעזרת 4 ברגים. (איור 8)
9. הזינה למכשיר תיעשה דרך מפסק כל קוטבי המתאים לניתוק מלא בתנאי מתח יתר של קטגוריה III.
10. יש לוודא שלחץ כניסת המים לא יעלה על 5 בר.

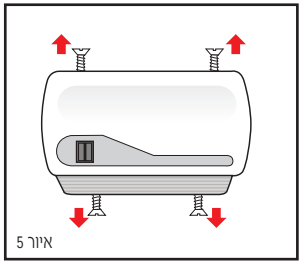
איור 5

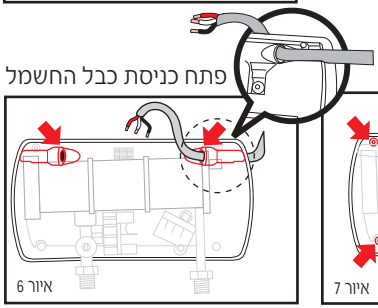

איור 6

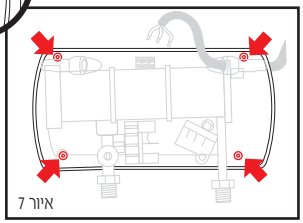
איור 7

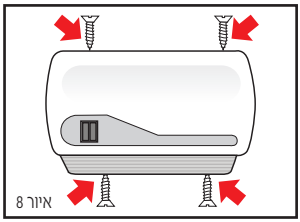
איור 8

ניתן לצפות בהתקנת המכשיר שלב אחר שלב באתרינו בכתובת www.atmor.co.il

לרשת חד פאזית עד 5.5kW

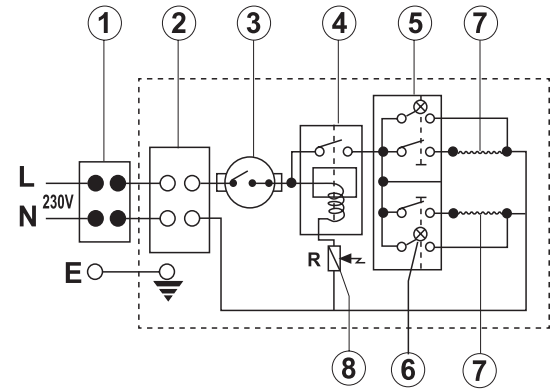

1. מהדק חשמלי
2. מפסק זרם דו-קוטבי
3. טרמוסטט
4. ממסר
5. מפסק מצב 0 - סגור
   מצב 1 - נמוך
   מצב 2 - מצב בינוני
   מצב 3 - מצב גבוה
6. נורית מפסק
7. גופי חימום : גוף 1 - נמוך
   גוף 2 - בינוני
8. חיישן (Read Sensor)

לרשת דו פאזית עד 9.6kW

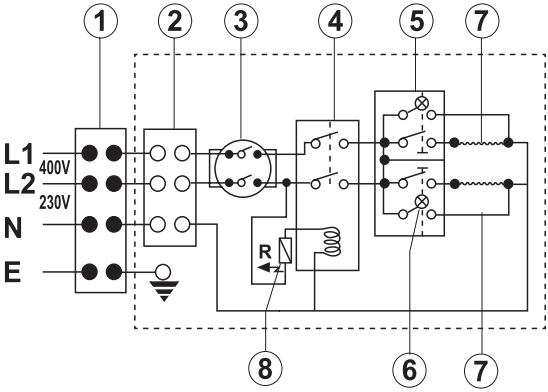

טבלה 1

דגם	KW		כבל חשמל לפחות	הממסר הנדרש
	230V	דו-פאזי+אפס		
900	*5.5	-	$3x4mm^2$	40amps
900	7.7	✓	$4x4.0mm^2$	3x20amps
עמיד בלחץ מים של 0.3-7 bar (5-100psi) • מופעל אוטומטית ע"י זרם המים • חיבור כניסה ויציאה סטנדרטי "Ø1/2 • 2 אפשרויות לכניסת כבל החשמל, מצד ימין או שמאל למעלה • כניסת מים קרים מצד שמאל למטה.				
מידות המחמם: גובה 185מ"מ רוחב 300 מ"מ עומק 110 מ"מ				

*** המכשיר מיועד אך ורק למתקן חד-מופעי שגודל החיבור שלו לרשת החשמל הוא 40 אמפר ויותקן ע"י חשמלאי מורשה בלבד**

הוראות שימוש במחמם

1. בחר את דרגת החימום המתאימה (1): מצב OFF - המכשיר כבוי.
   מצב 1 - נמוך- מנורה אחת דולקת.
   מצב 2 - בינוני מנורה שניה דולקת.
   מצב 1+2 - גבוה - שתי הנוריות דולקות.
2. פתח את ברז המים (10) **בזרם חלש**. הגבר בהדרגה את עוצמת הזרם עד שתידלק הנורית/נוריות במכשיר.
   (המתן 15-20 שניות עד קבלת מים חמים; וסת את טמפרטורת המים על ידי הגברת הלחץ ו/או פתיחת המים הקרים מים קרים)
3. בחר בדרגת חום רצויה (1).

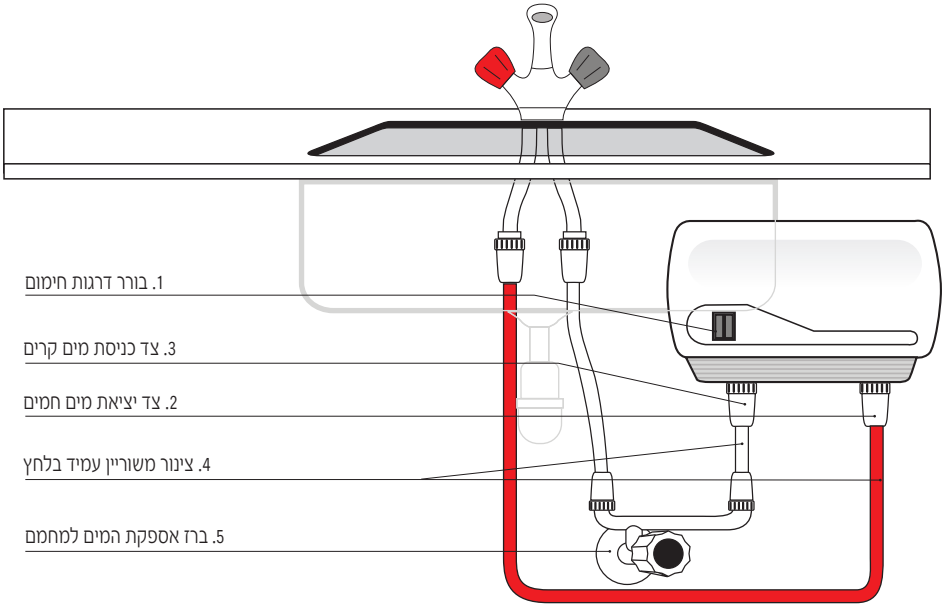

רשימת תקלות נפוצות

1. אין חימום - הממסר בלוח החשמל קפץ - החלף לממסר פחת מתאים. (ראה טבלה 1)
2. המים לא חמים מספיק - ספיקת המים גבוהה מידי - יש לסגור את הברז (5) לאחר מכן לפתוח את ברז המים החמים בכיור/במקלחת. פתח שוב את ברז מס' 5 בעדינות עד שנדלקת הנורית במכשיר. בדוק את טמפרטורת המים היוצאים בכיור/במקלחת והמשך לפתוח את הברז (5) עד לקבלת הטמפרטורה הרצויה.

מדיניות שרות לקוחות לאחר רכישה

1. במקרה של תקלה או פגם במוצר אנא פנה לאחת מנקודות השרות הקרובה אליכם וקבלו שרות לשביעות רצונכם - כפוף לתנאי האחריות. (רשימת תחנות השרות למטה)
2. מכשיר שלא הותקן ולא נעשה בו כל שימוש ואתם מעוניינים להחליפו לדגם אחר או להחזירו, ניתן לעשות זאת בנקודת המכירה כשהוא ארוז באריזתו המקורית כולל כל החלקים הנלווים וכנגד חשבונית הקניה בלבד. וזאת לא יאוחר משבועיים ממועד הרכישה.
3. מכשיר שהורכב ו/או נעשה בו שימוש יטופל אך ורק באחת מתחנות השרות.
4. לקבלת יעוץ חינם בנושא התקנת המכשיר - אנא פנה אל אחת מתחנות השרות הקרובה אליך.

לקוח יקר, בכל פניה לנקודת השרות חובה להגיע עם חשבונית הקניה ותעודת אחריות חתומה.

פניה לנקודת שרות ללא חשבונית הקניה או ללא תעודת אחריות חתומה תטופל שלא במסגרת האחריות.

בברכה
מחלקת שרות לקוחות

תחנות שרות והתקנה:			
חולון	"מרכז החשמל"	רח' אנה פרנק 1	1-700-702-300, 050-6886088
בת-ים	בית אור	מבצע סיני 20	03-5065643, 052-2725076
מודיעין	אבי ביטון	מתקין	050-5530627
ירושלים	"אלרם"	הסדנה 7 א.ת. תלפיות	02-6403000
חיפה	"אטמור חיפה"	רח' ארלוזורוב 5	04-8674013
אשדוד	"המרכז לתיקוני חשמל"	מרכז מסחרי א' חנות 60	08-8533976
נתניה	"ברמנחם"	רח' רמז 15	09-8337733
נתניה עד זכרון יעקב - עמי		מתקין	052-2914350
חדרה	"אחים איטח"	רח' הנשיא 53	04-6322252, 6326088
כרמיאל	"טלמקס מעבדות שרות"	רח' החרושת 11 מרכז שווקים	04-9582095, 077-4066665
כרמיאל	פוזיטיב חשמל. שי.	מתקין	054-6475540
טבריה	"תיקון כל טיבי"	רח' יוחנן בן זכאי 3	04-6790469
רמת הגולן	שי חשמל	ישוב כנף	04-6942767, 052-5613511
אשקלון ב"ש דימונה והסביבה-אלכסי		מתקין	054-4416134
עפולה - מעבדת הצפון		שפרינצק 11 תחנה מרכזית עפולה	04-6420114
מגדל העמק - מיקי אלון		מתקין	050-8868470
חיפה והצפון - S.O.S		מתקין	052-3755294
קרית שמונה - חנן ישראלי		מתקין	052-2824123
תחנת שרות מרכזית			**09-9612700**

התקנה שתבוצע ע"י אחד מהמתקינים המורשים של אטמור

תזכה בתוספת אחריות של 12 חודשים

חובה על המתקין למלא את פרטיו ולחתום בתעודת האחריות - תעודה שלא חתומה ע"י מתקין מורשה לא תזכה בתוספת אחריות

תעודת אחריות מס. _____

(בצרוף חשבונית הקניה)

למחמם מים בין רגע מדגם: _____

שם : _____

כתובת : _____

תאריך הקניה: (תחילת האחריות) _____

מספר מכשיר: _____

החברה מתחייבת לתקן כל פגם שיתגלה במכשיר ולהשיבו לפעילות תקינה.

המכשיר הפגום יובא אל מחלקת השרות הקרובה ע"י הלקוח ועל חשבונו בצרוף תעודת אחריות חתומה ע"י המפיץ בחתימה + חותמת **ובצרוף חשבונית הקניה**. (תעודה לא חתומה אין לה תוקף).

האחריות אינה כוללת הוצאות פירוק המכשיר בבית הלקוח הובלתו והרכבתו לאחר התיקון.

תוקף האחריות , שנה אחת מתאריך הקניה (התקנה שבוצעה ע"י מתקין מורשה של אטמור מזכה בתוספת שנה אחריות).

החברה אינה אחראית לנזק שנגרם כתוצאה משימוש לא נכון במכשיר ו/או התקנה או טיפול במכשיר ע"י מי שאינו מוסמך לכך ע"י החברה.

האחריות אינה כוללת את אביזרי האינסטלציה הנלווים למכשיר.

שם המתקין : _____

חתימת המתקין: _____

תאריך ההתקנה: _____

חתימה וחותמת המפיץ

למידע נוסף בקר באתר האינטרנט שלנו: www.atmor.co.il